LE MUSÉE IMAGINAIRE

De Warren BABY DODDS

[dossier pédagogique]

LE MUSÉE IMAGINAIRE

De Warren BABY DODDS

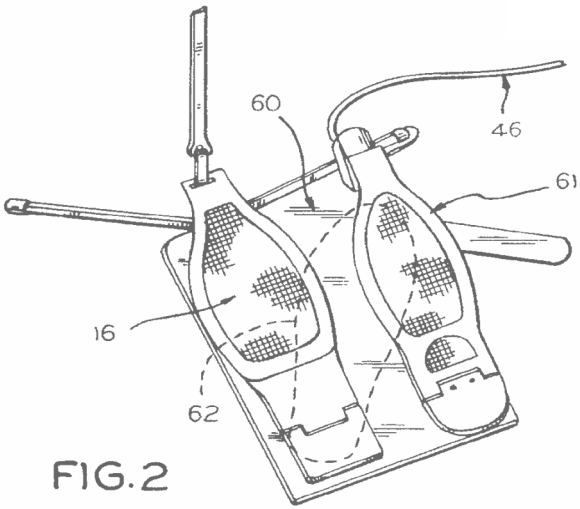

FIG. 2

[sommaire]

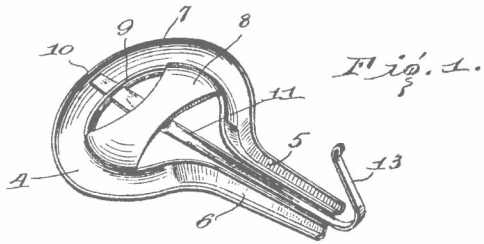

le spectacle.....04
avant.....05
pendant.....09
après.....11
contact.....26

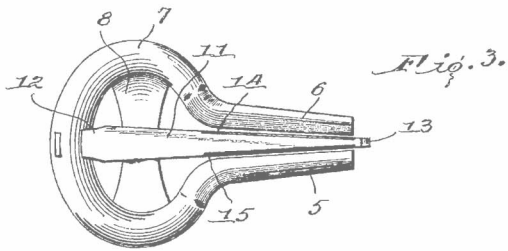

Inventor
George B. Dusinberre.
By Gordon & Sturat
Attorneys

Le Musée Imaginaire de Warren Baby Dodds est un spectacle-biopic de la vie de Warren « Baby » Dodds, l'un des plus grands batteurs de jazz new-orleans de la première moitié du 20ème siècle. L'essentiel des données historiques et factuelles du spectacle sont tirées de l'ouvrage quasi-autobiographique « The Baby Dodds Story – as told to Larry Gara » publié chez Rebeats.

. Temporalité : ce spectacle se passe de nos jours et est peuplé de références actuelles : les téléphones portables, les applications qui vous aident à changer votre vie, les chorégraphies discos, les mimiques des guitaristes de rock, la zen attitude, etc.

. Géographie : tout se passe dans le vrai/faux musée de Warren Baby Dodds et l'on voyage, par la musique, les photos et les instruments, à la Nouvelle-Orléans du début du 20ème siècle.

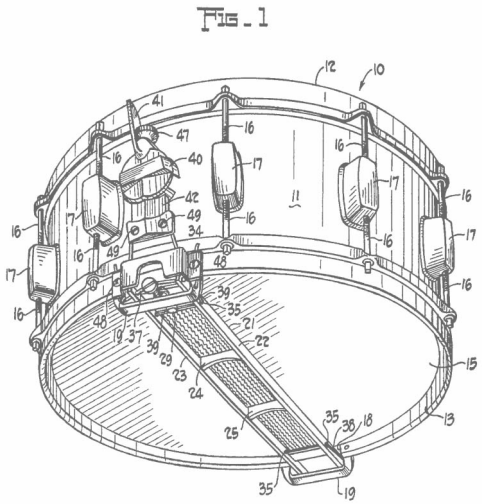

La visite

Lorsque cela est possible, une visite du musée peut être organisée avant le spectacle. Si cela n'est malheureusement pas faisable, vous trouverez ci-dessous la version écrite de cette dernière. La visite permet plusieurs choses :

. de prendre la « température » du spectacle, voir le décor, être dans l'ambiance
. de voir tous les objets exposés de près
. d'écouter les 4 audioguides vous raconter la vie de Baby Dodds
. d'être sensibilisé aux règles de comportement dans un musée
. d'avoir une première rencontre avec le gardien muet (nous y reviendrons plus loin)

Voici la version écrite de la visite :

<u>Audioguide 1 - La Nouvelle-Orléans, ville natale de Baby Dodds</u>

La Nouvelle-Orléans est une ville de la Louisiane qui fut fondée au 18ème siècle par les Français. Une fois vendue aux États-Unis en 1803, la ville attire de nombreux colons venus de France, du Canada ou encore des Antilles mais aussi d'Afrique, d'Irlande et de bien d'autres endroits encore. Cette variété a donné naissance à des courants de musique bien différenciés : musiques cajun et zydeco inventées par les colons français et créoles, gigues et ballades rapportées d'Irlande, blues et jazz de la communauté noire.

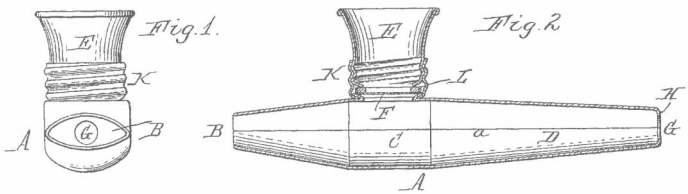

Audioguide 2 - L'enfance de Baby Dodds

Baby Dodds est né à la Nouvelle-Orléans en 1898, la veille de Noël. Ses parents le prénomment « Warren », mais comme c'est aussi le nom de son père, il devient très vite « Baby » et le surnom lui reste, car il lui va bien. La famille d'origine afro-américaine compte aussi un grand-père amérindien. Dans sa famille, tout le monde joue de la musique, mais ses parents veulent qu'il devienne médecin car il excelle à l'école. Seulement, Baby ne l'entend pas de cette oreille...

Audioguide 3 - Les débuts de Baby Dodds

C'est le frère de Baby Dodds, Johnny, dont le talent s'impose le plus vite. Il devient clarinettiste. Baby le suit dans les fêtes d'anniversaire du voisinage où il peut s'empiffrer de glaces et de gâteaux tout en observant avec envie son frère jouer. Dodds décide alors de quitter l'école pour devenir musicien. Mais d'abord, il doit gagner sa vie. Il obtient d'abord un emploi de majordome puis il se fait embaucher dans une fabrique de sacs. Avec l'argent économisé sur ses salaires, il parvient à acheter sa première batterie à l'âge de 16 ans.

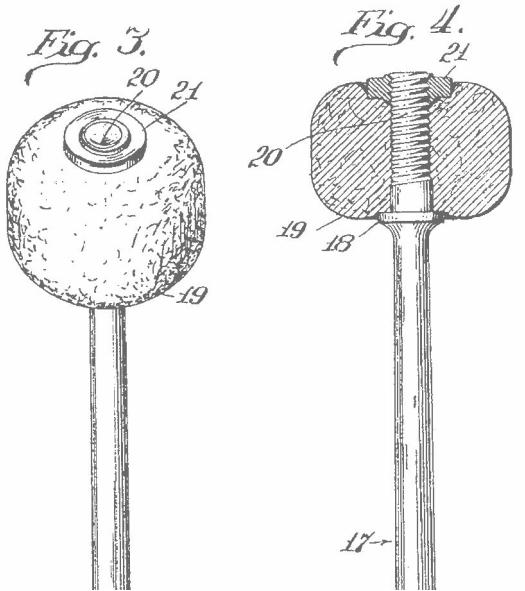

Audioguide 4 - Le chemin du succès

Dodds commence à jouer de la caisse claire dans les fanfares qui défilent régulièrement dans les rues de la Nouvelle-Orléans. Il s'offre aussi des leçons de batterie auprès de professeurs célèbres, mais il est quand même recalé par le groupe de son frère et il trouve une place sur les bateaux à vapeurs dans un groupe de jazz. C'est là qu'il rencontre le jeune Louis Armstrong. Plus tard, il rejoint enfin le groupe dans lequel joue son frère, le Creole Jazz Band de King Oliver, et part à Chicago où Louis Armstrong ne tarde pas à les rejoindre. En 1948, il commence une grande tournée européenne qui lui laissera un excellent souvenir mais de retour en Amérique, il endure la première d'une série de crises cardiaques qui affaiblissent sa santé. Il décédera une dizaine d'années plus tard, en 1959.

Après cette visite, il est bon de débriefer avec les enfants sur différents sujets

Les règles du musée

Vous pouvez les rappeler avec eux et faire le parallèle avec les règles du spectateur. Voici une petite sélection tirée du site du Musée du Louvre *(louvre.fr)* :

. Nous vous recommandons de ne pas venir visiter avec des bagages, valises ou sacs encombrants [...].

. Dans les salles des collections permanentes, il est permis de photographier et de filmer dans le cadre d'un usage privé. L'usage des perches à selfies, du flash et des autres dispositifs d'éclairage n'est en revanche pas autorisé.

. [...] il est interdit dans les salles du musée de : boire, manger, fumer, courir, toucher les oeuvres et parler fort.

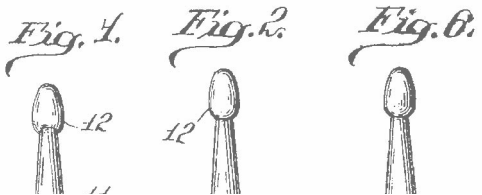

La Nouvelle-Orléans

Suite à la visite du musée, de nombreux éléments ont déjà été apportés. Il est néanmoins tout à fait possible de compléter ces informations en allant chercher d'autres éléments géographiques, historiques et musicaux concernant la Nouvelle-Orléans.

Le muet

Le personnage principal du spectacle, le gardien de musée, est muet (à l'opposé du fantôme de Baby Dodds, qui lui, papote à tout va). C'est l'occasion de présenter aux enfants le cinéma muet et le mime corporel dramatique (Charlie Chaplin, Buster Keaton, James Thierrée, Patrice Thibaud...) et d'explorer avec eux les enjeux du « sans-paroles ».

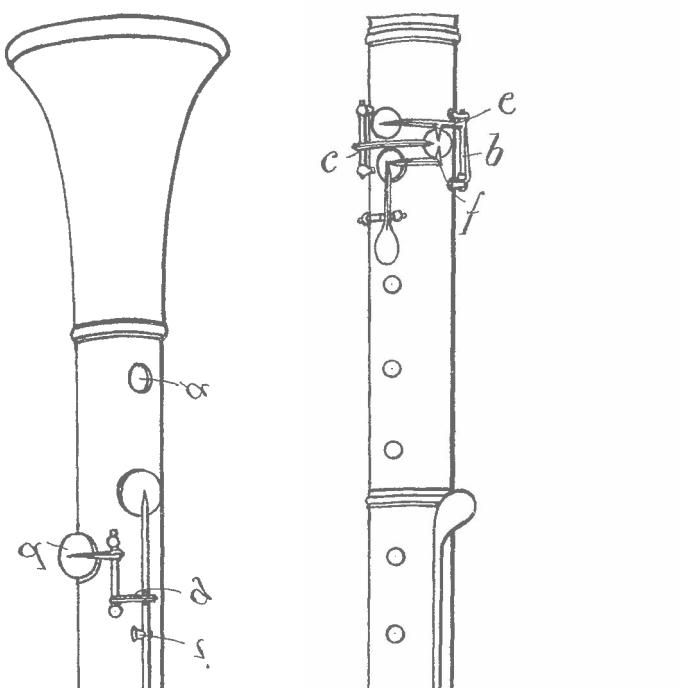

[pendant]

Qu'apporte ce spectacle aux spectateurs?

1 - Les règles du spectateur… de musée

Ces règles de «bon comportement » sont intégrées à la visite du musée et sont globalement les mêmes tant pour être un bon visiteur qu'un bon spectateur.

2 - Une immersion dans la Nouvelle-Orléans

Que ce soit le décor, les instruments et objets d'époque, l'histoire de Baby Dodds ou les musiques cajun, zydeco, irlandaise, blues, jazz new-orleans… présentes dans le spectacle, tous les ingrédients sont réunis pour faire voyager le public durant ces 45 minutes.

3 - Un conte moderne

Le Musée Imaginaire est un conte contemporain. Tous les éléments du conte traditionnel et de sa structure narrative (*situation initiale, élément déclencheur, péripéties, dénouement et situation finale*) sont réunis et peuvent être appréciés durant le spectacle. Ce sera l'occasion de faire le parallèle avec les contes connus des enfants de retour à l'école.

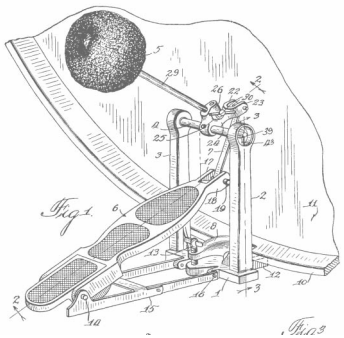

4 - Un témoignage « vivant »

Évidemment, ce n'est pas la voix du célèbre batteur que vous entendez, c'est celle de son doubleur français. Tout les éléments du discours de Baby Dodds se rapportant à sa vie sont exacts et ont été racontés par lui à un moment donné ou un autre de son existence. Certains instruments ont été rajoutés à l'histoire car il est plus que probable qu'il en ait joué ou, à tout le moins, vu jouer.

5 - Une participation active

Bien que l'action se passe dans un musée vide de tout visiteur/spectateur, le public est intégré à différents moments pour renforcer des événements burlesques ou pour participer à des moments musicaux.

6 - Des détournements d'objets

Vous pourrez apprécier plusieurs détournements d'objets de la vie de tous les jours en instruments de musique durant le spectacle : cuillères, bones, washboard, jug...

7 - Une diversité culturelle

Le Musée Imaginaire promeut, en sous-texte, le respect de la diversité culturelle et la créativité humaine.

En espérant que ce spectacle donnera des idées, qu'il éveillera la curiosité et la sensibilité de chacun.

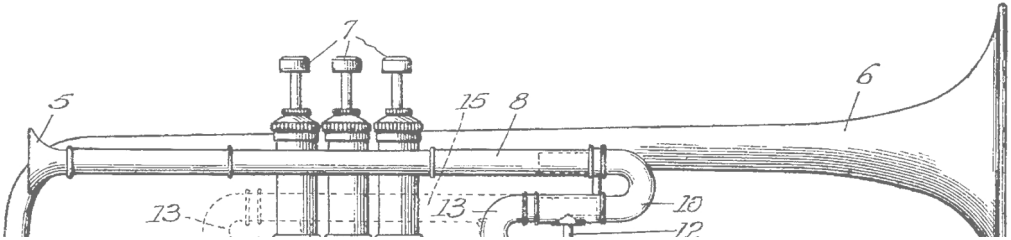

[après]

De nombreuses pistes peuvent être exploitées après le spectacle. Voici quelques propositions :

Le rythme du hambone

Le rythme traditionnel du hambone aux percussions corporelles que vous avez vu au début du spectacle peut être repris par les plus grands en classe. De nombreuses vidéos existent sur le sujet sur internet et il y en aura bientôt une sur le site de notre compagnie.

Le jazz “new-orleans”

La Nouvelle-Orléans est le berceau du jazz. C’est là que le vocabulaire, la grammaire et l’état d’esprit propres à cette musique trouvent leurs racines. A la base musique pour danser, elle s’est peu à peu complexifiée pour devenir le jazz avec un grand « J ». Il n’en reste pas moins que la Nouvelle-Orléans est un monde musical et culturel à part. Tout ce qui passe par là en ressort changé. Il y a, bien sûr, le jazz « new-orleans » dont nous parlons dans le spectacle, mais tous les autres styles sont également représentés avec une touche, une « patte » très particulière propre à la Nouvelle-Orléans. Le funk des Meters ou des Galactic sont des exemples frappants. Tout cela pour dire que le jazz qu’il soit « new-orleans » ou hard-bop ou funk ou fusion est une musique en constante évolution issue des rencontres et des mélanges de tout genre. Parlez-en ! Écoutez-en !

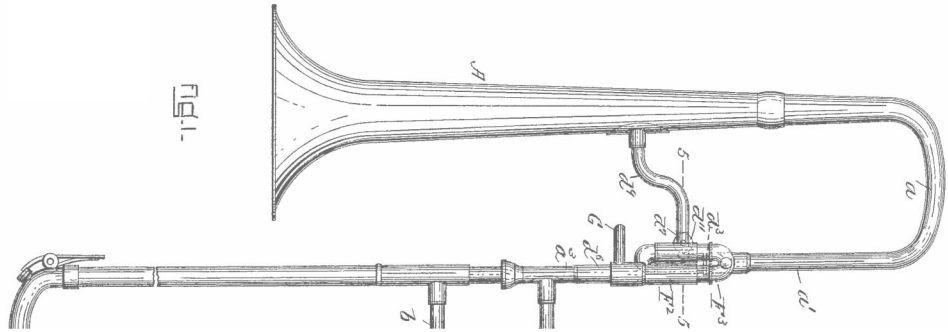

La batterie

La batterie est l'instrument du jazz new-orleans. Elle a été créée pour cette musique. D'abord en pièces détachées dans les fanfares - un musicien à la grosse caisse puis un autre à la caisse claire -, ensuite en un seul morceau pour les bals – un unique musicien jouant en même temps grosse caisse et caisse claire posées sur une chaise – et enfin, après de nombreuses innovations techniques (pédale de grosse caisse, de charleyston, accessoires, etc.) la batterie telle que nous la connaissons aujourd'hui.

Baby Dodds a assisté à la création de la batterie et son évolution. Il y a même contribué, à sa manière. L'ingénieur Ludwig - fondateur de la célèbre marque - a utilisé les mensurations du pied gauche de Dodds pour faire le premier prototype de pied de charleyston. Il se trouve que notre batteur favori a préféré ne pas s'en servir car il n'en voyait pas l'utilité.

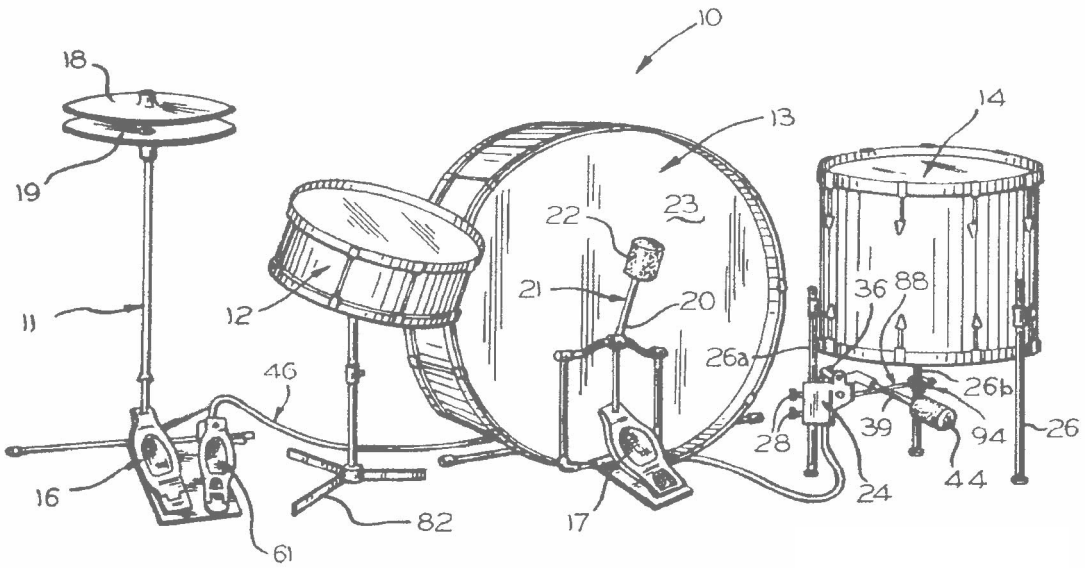

FIG. 1

Musique et vidéo

Baby Dodds a été très certainement le premier batteur filmé. On peut le voir sur Youtube dans la première vidéo pédagogique de batterie. Il est également le premier batteur a avoir enregistré un CD de solos : *Baby Dodds - Talking and drum solo*. Tout n'est pas forcément facile d'accès, rien ne vous empêche de faire écouter aux enfants des disques de King Oliver, Louis Armstrong, Johnny Dodds, Sidney Bechet… auxquels il a participé. Pour plus de variété, il est également possible d'ouvrir les écoutes aux musiques traditionnelles cajun, zydeco et irlandaise abordées au début du spectacle.

Les instruments

En plus des percussions que vous avez pu voir et entendre durant la représentation et que vous retrouverez dans les pages suivantes, vous avez entendu également du banjo, du violon, du tin whistle, de la guitare, du mélodéon (un type d'accordéon), de la clarinette, de la trompette, du trombone et du piano. À vous de jouer : classement par famille, jeux d'écoute, de reconnaissance, etc.

N'hésitez pas à nous contacter si vous avez des questions ou si vous souhaitez rencontrer l'artiste avant ou après la représentation.

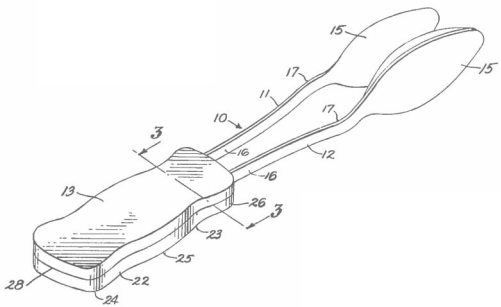

Bones

Guimbarde

Washboard

TRADE
THE
BRASS
KING
TOP NOTCH
SOAP SAVING
SANITARY
FRONT DRAIN
DO NOT RUB HARD
THE BOARD
WILL DO THE WORK

Tambourin

Kazoo

Jug

Pot de saindoux

Sifflets

Flûte irlandaise

Cuillères

Caisse claire

Batterie

[contact]

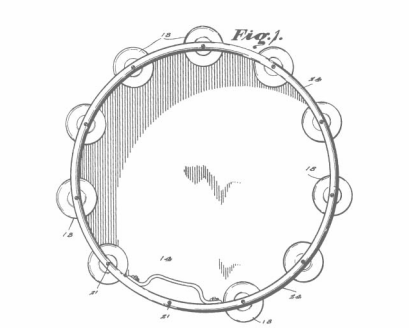

Cie Cantaro
07.49.00.06.87
compagnie.cantaro@gmail.com
www.compagnie-cantaro.fr

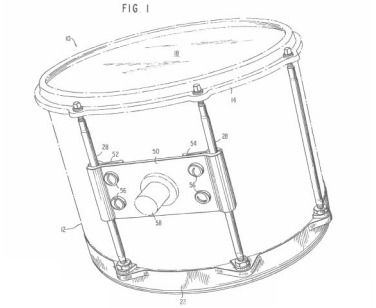

Licences d'entrepreneur du spectacle n°2 - 1114919 et n°3 - 1114920

Cantaro